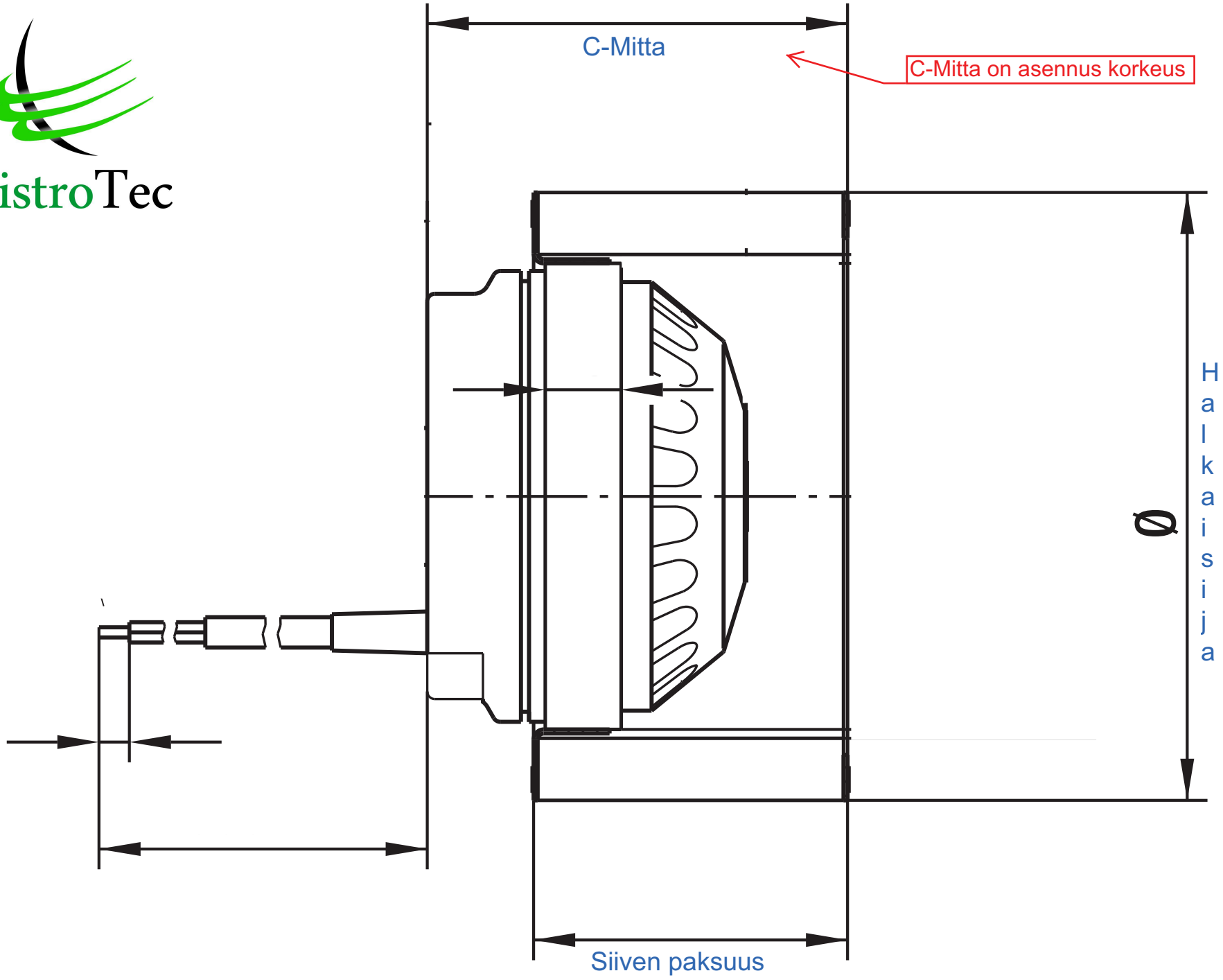
C-Mitta
C-Mitta on asennus korkeus
Halkaisija
Ø
Siiven paksuus